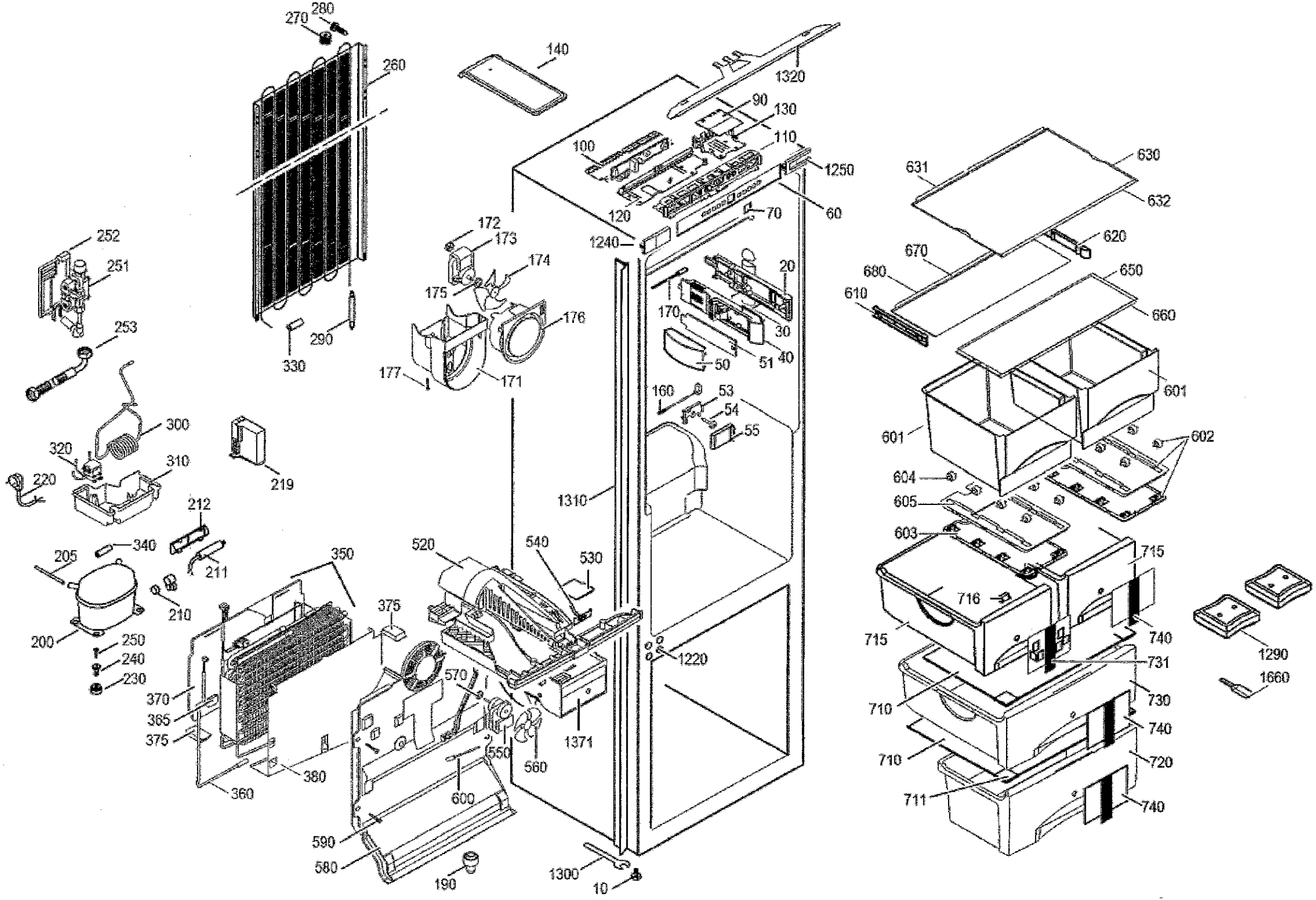
270
280
260
140
1320
90
130
110
100
1250
120
70
60
630
631
632
620
670
680
650
610
660
601
601
602
604
605
603
715
716
715
740
731
730
740
720
740
710
710
711
1290
1660
252
251
253
300
320
310
220
219
212
340
205
211
210
200
250
240
230
350
375
370
365
375
360
380
520
540
530
1220
570
550
560
1371
600
590
580
190
1300
10
1310
172
173
174
175
176
177
171
1240
20
170
30
40
51
50
160
53
54
55
290
330

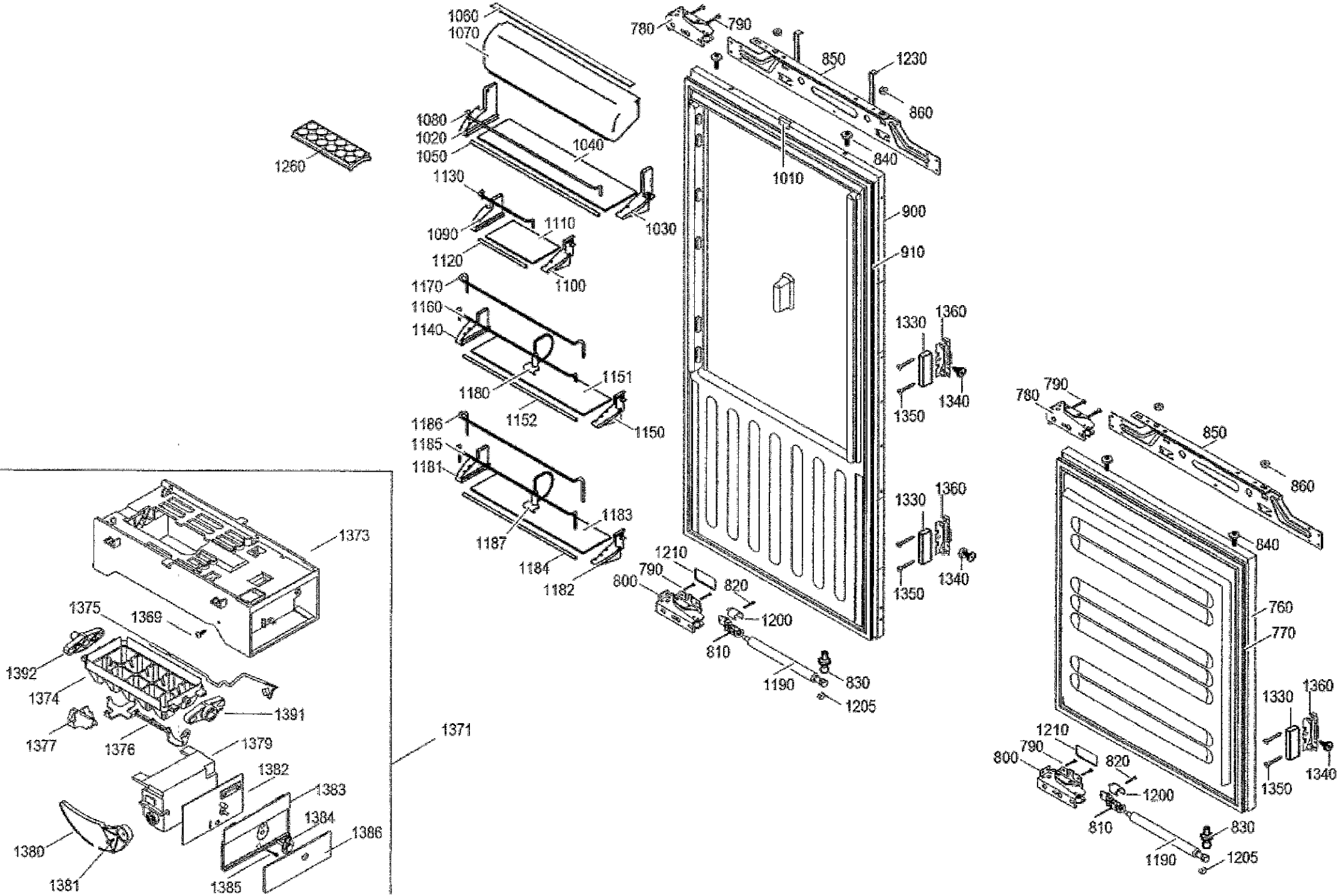
1060
1070
1080
1020
1050
1040
1260
1130
1090
1110
1120
1100
1030
1170
1160
1140
1151
1180
1152
1150
1186
1185
1181
1183
1187
1184
1182
780
790
850
1230
860
840
1010
900
910
1330
1360
1350
1340
1210
800
820
1200
810
1190
830
1205
1373
1375
1369
1392
1374
1391
1377
1376
1379
1371
1382
1383
1384
1386
1380
1381
1385
760
770